Смотри чертежи металлоконструкций
R3. 01509. 1. 0. 21

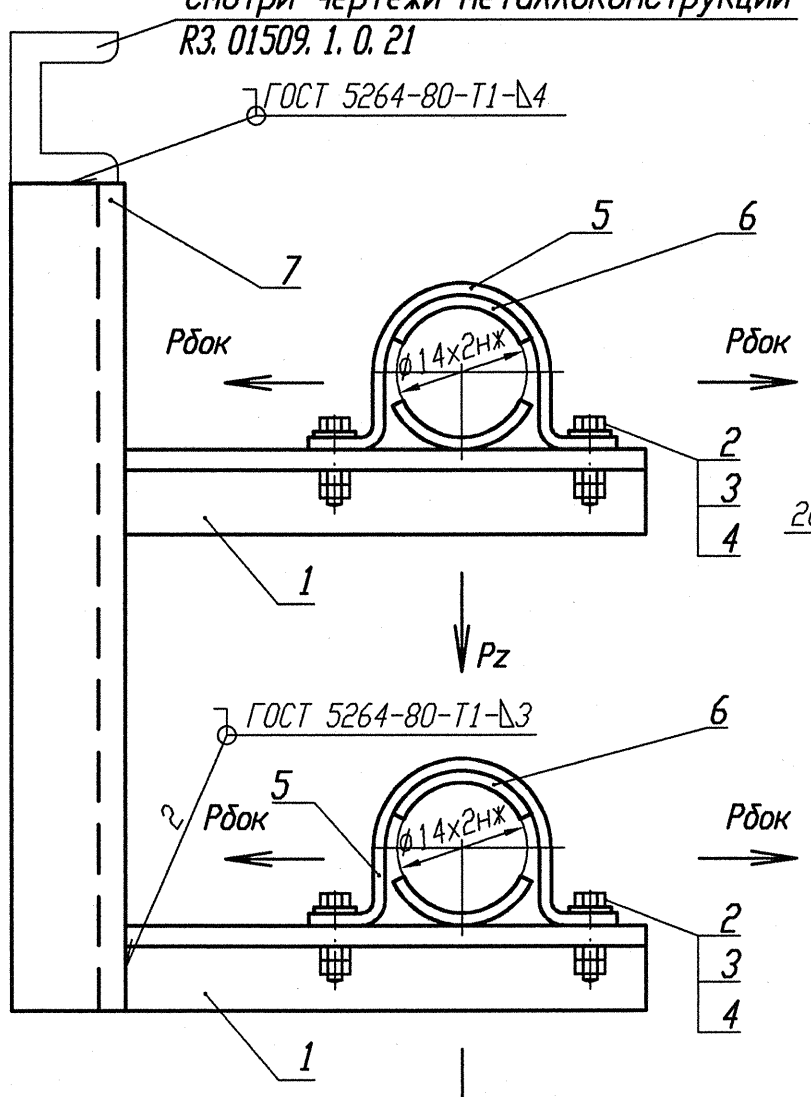

Деталь поз. 5 (Lр=100)

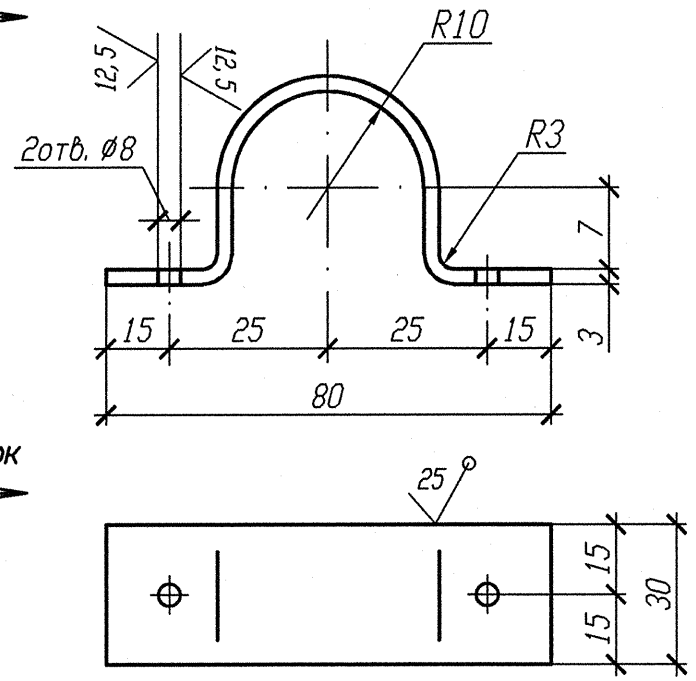

Деталь поз. 6

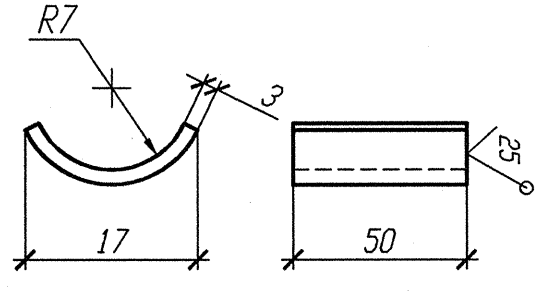

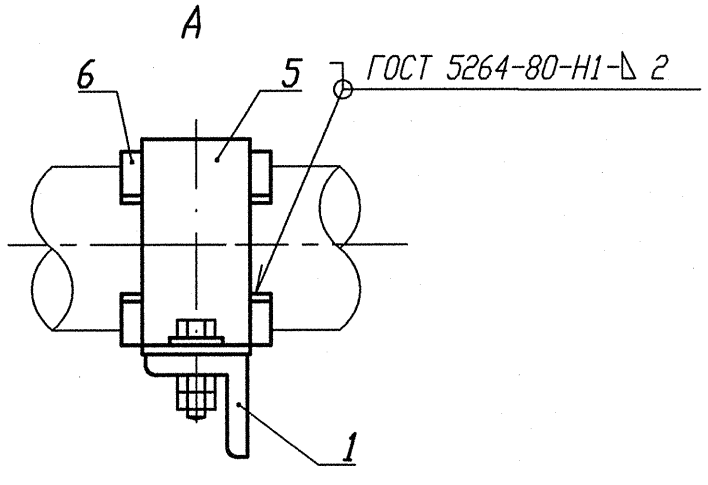

Номер опоры	3TV10Y226	3TV10Y227	3TV10Y228	3TV10Y229	3TV10Y537	3TV10Y540
Нагрузка на опору Pz(кН)	0, 073	0, 083	0, 200	0, 169	0, 206	0, 228
Нагрузка на опору Рбок(кН)	0, 052	0, 035	0, 057	0, 049	0, 058	0, 066
Отметка опоры	+15, 676	+15, 576	+15, 700	+15, 576	+15, 676	+15, 600

Спецификация деталей

Поз.	Обозначение	Наименование	Кол.	Материал	Масса, кг ед.	Масса, кг общ.	Приме-чание
1	ГОСТ 8509-93	Уголок В 35х35х4 l=400	2	Ст 3 пс 2-сб ГОСТ 535-2005	0, 84	1, 68	
2	ГОСТ 7798-70	Болт М6-6gх30. 56. 35	4	35 ГОСТ 1050-88	0, 009	0, 036	
3	ГОСТ 11371-78	Шайба А. 6х2. 02. Ст3пс	4	ОК360В-2-IV-Ст3пс ГОСТ 16523-97	0, 0014	0, 0056	
4	ГОСТ 5915-70	Гайка М6-6Н. 8. 35	8	35 ГОСТ 1050-88	0, 0026	0, 0208	
5	БК-1998784	Полухомут Б-ПН-3х130х30	2	ОК360В-4-IV-Ст3сп-сб ГОСТ 16523-97	0, 08	0, 16	
6	БК-1998785	Прокладка Б-ПН-3х22х50	4	12Х18Н10Т-М4г ГОСТ 5582-75	0, 03	0, 12	
7	ГОСТ 8240-89	Швеллер 10 l=250	1	Ст 3 пс 2-сб ГОСТ 535-2005	2, 148	2, 148	
	ГОСТ 2246-70	Проволока		СВ-04Х19Н11М3		-	
	ГОСТ 9467-75	Электроды		УОНИИ 13/45		-	
				Итого:		4, 170	

1 Привязку опоры смотри изометрический чертеж 3TV11Z15, 3TV11Z18, 3TV11Z19, 3TV11Z26.
2 Сварку производить по ГОСТ 5264-80.
3 Отметка трубопровода подлежит уточнению в соответствии с уклоном трубопровода.
4 Максимальная нагрузка на опору Р дана с учетом сейсмического воздействия.
5 Спецификация составлена на две опоры.
6 Изготовить три комплекта.

Изм.	Кол. уч.	Лист	Nдок.	Подпись	Дата
Инж. 2к.		Случевская			12.02
Пров. инж. 1к.		Швабинский			12.02
Пров. вед. инж.		Махотина			12.03
Н. контр.		Краснояров			13.04

Инв. N подл. R3. 03732. 1. 0. 13
Лист 160

R3. TV10. 3095. 013. 03. 00. 078

Ростовская АЭС Блок 3

Редукторное отделение
Герметичная часть
Трубопроводы отбора проб
Рр больше 2. 2 МПа

Стадия	Лист	Листов
Р	1	1

Опора скользящая направляющая 3TV10Y226, 3TV10Y227, 3TV10Y228, 3TV10Y229, 3TV10Y537, 2TV10Y540

ОАО "НИАЭП" 2013

Инв. N подл.	Подп. и дата	Взам. инв. N
R3. 03732. 1. 0. 13	12. 03. 13	

АРХИВНЫЙ ЭКЗЕМПЛЯР

Формат А3